Montage- und Bedienungsanleitung
Installation and using instructions
Instalacja i instrukcja obslugi

Dach- Lastenträger für normales Dach

Roof bars for flat roof

Bagaznik dachowy na plaski dach

D-1 F-Dach

AHAKA
pack and travel

abschließbar

75 kg

TÜVRheinland CERTYFIKOWANO
www.tuv.com
ID 0000045370

zertifizierter Herstellungsprozess

Design and copyright – AHAHA

www.ahaka.eu

DE - Montagereihenfolge | GB - fitting instruction | PL - instrukcja montazu

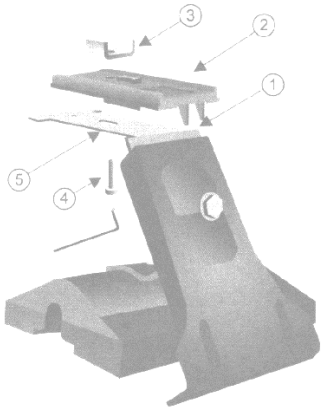	**DE** Halterung (1) und Stangenhalterung (2) samt Einsatz in „U“ Form (3) zusammenschrauben. Dazu Inbusschraube (4) durch das Loch (5) durchstecken. **PL** Do wspomika (1) przykrecic podstawy belki (2) wraz z podkladka w ksztatcie litery "U" sruba ampuiowa (4) ktora nalezy wlozyc w otwor (5)
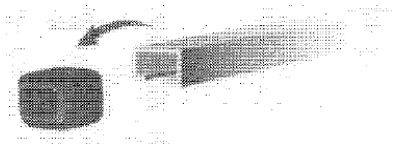	**DE** Stopfen von Stangen entfernen (falls vorhanden) **PL** Zdjac plastikowe koncowki belki
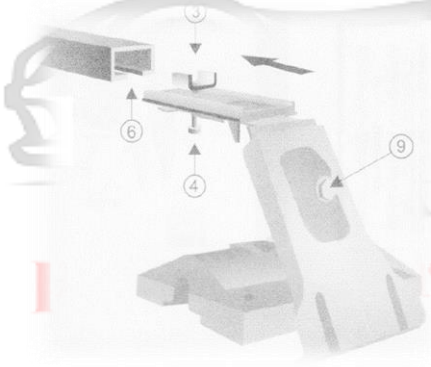	**DE** Einsätze (3) in das offene Profil der Querstangen einschieben **PL** Zrnontowac lapy z belkami wraz z podkladkami "U" w szczeliny belki
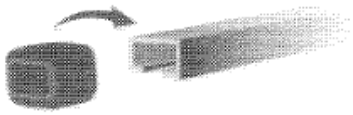	**DE** Stopfen in die Stangen wieder einstecken. **PL** Zalozyc plastikowe konceowki belek bagaznika.
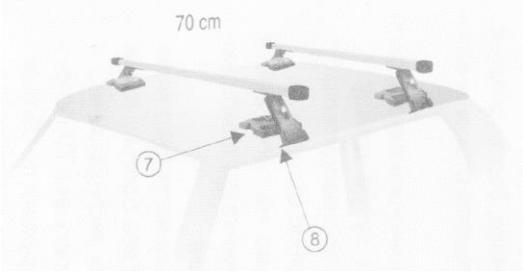	**DE** Grundträger im Abstand von 70-80 cm zueinander aufstellen. Aufsätze (8) müssen mit ganzen Flächen auf dem Autodach liegen. Halterungen (9) müssen auf der kompletten Randfläche Kontakt haben. **PL**

Design and copyright – AHAHA

www.ahaka.eu

	Ustawic belki na dachu samochodu w odlegtosci 70-80 cm od siebie. Poduszki (7) musza przylegac calymi ptaszczyznami do krzywizny dachu a podgiecia lapek (8) cala powierzchni do krawedzi dachu
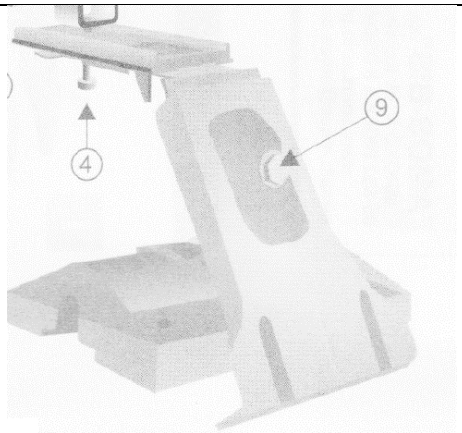	**DE** Schraube (4) festziehen. Danach Schraube (9) anziehen, dabei Ausrichtung und Befestigung vom Träger auf Stabilität prüfen (nicht überziehen). **PL** Mocno dokrecic srube (4). Dokrecajac powoli srube (9) nalezy sprawdzac zamocowanie (nie nalezy dokrecac jej za mocno).
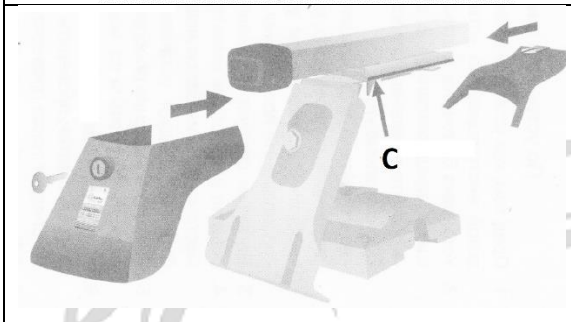	**DE** Auf die festmontierten Halterungen die Blenden mit dem Schloss in die Führungsschiene (C)einschieben. **PL** Na zamontowane uchwytu wsunac nakladki z zamkiem w prawadnice (C) (jak na rys.)

AHAKA
pack and travel

Hinweise

Änderungen des Lieferumfangs sind vorbehalten.

Reparaturen oder Austausch von Teilen durch einen Fachbetrieb durchführen lassen. Es dürfen nur die bei Ihrem Fachhändler erhältlichen Original-Ersatzteile verwendet werden.

Notes

Design and copyright – AHAHA

www.ahaka.eu