Montage und Gebrauchsanleitung für die Anhängerkupplung: Toyota Corolla (3/5D) (E12)

(01/2002 -)

Katalognummer T-127

Verwendungsbereich

Die Anhängerkupplung **T-127** ist für das Ziehen eines Anhängers bestimmt. Die Anhängerkupplung besitzt das Prüfzeichen **e20**.

Vorbedingungen für die Montage der Anhängerkupplung

Die Anhängerkupplung **T-127** darf nur an Fahrzeugen montiert und genutzt werden, deren Karosserie in einem einwandfreien technischen Zustand ist. Die Anhängerkupplung darf nur entsprechend der folgenden Anleitungen montiert und genutzt werden.
Alle Schrauben und Muttern entsprechend dem in der folgenden Tabelle angegebenen Drehmoment (Mo) anziehen (das Drehmoment bezieht sich jeweils auf Schrauben der Festigkeitsklasse 8.8):

M8	-	25 (Nm)	M12	-	85 (Nm)
M10	-	50 (Nm)	M16	-	200 (Nm)

Nutzungsbedingungen

Die Anhängerkupplung **T-127** besitzt ein Typenschild, das die Parameter für eine ordnungsgemäße und sichere Belastung der Kupplung angibt:

Typ: **T-127**	Katalognummer von der Anhängerkupplung
A50-X	Kupplungsklasse
e20 **00-1361**	Die Homologationsnummer der Anhängerkupplung
D = 7,9 kN	D-Wert
S = 55 kg	Stützlast
R = 1350 kg	Max. Anhängerlast

Der D-Wert wird nach folgender Formel berechnet:

$$D = g \times \frac{T \times R}{T+R} \text{ kN}$$

T-zulässiges Gesamtgewicht des Zugfahrzeugs (oder auch eines Schleppzuges) in Tonnen; einschließlich, falls gegeben, der senkrechten Achslast des Anhängers auf die Zentralachse
R- zulässiges Gesamtgewicht eines PKW-Anhängers mit einer in der Senkrechten beweglichen Deichsel oder eines Aufliegers (in Tonnen)
g- Erdbeschleunigung (9,81 m/s2).

Während der Nutzung sind die einzelnen Kupplungsteile in einem einwandfreien technischen Zustand zu halten und vor Korrosion zu schützen. Während des Schleppvorgangs ist der Anhänger zusätzlich mit einem Seil oder einer Kette von entsprechender Stärke mit dem Zugfahrzeug zu verbinden. Während der Nutzung der Anhängerkupplung sind von Zeit zu Zeit die Verschraubungen zu überprüfen und gegebenenfalls nachzuziehen.

Montageanleitung:

Die Anhängerkupplung **T-127** besteht aus :

1. Gestell	- 1 Stück	8. Schraube M12x35	- 2 Stück
2. Kupplungskugel (ACS-2040 / TERWA 30886)	- 1 Stück	9. Schraube M12x1,25x40	- 4 Stück
3. Kupplungskugelsteckdose	- 1 Stück	10. Schraube M12x25	- 4 Stück
4. Steckdosenhalterung	- 1 Stück	11. Federring Ø12,2	-10 Stück
5. Flachstange mit Mutter M12	- 2 Stück	12. Rundunterlegscheibe Ø6,4	- 1 Stück
6. Spezielle Unterlegscheibe Ø30/Ø12,5x3	- 6 Stück	13. Rundunterlegscheibe Ø13,0	- 4 Stück
7. Schraube M6x20	- 1 Stück		

Um die Anhängerkupplung T-127 richtig zu montieren ist folgende Beschreibung einzuhalten:

1. Die Montage der Anhängerkupplung **erfordert keinen Anschnitt,** sondern **erfordert die Demontage** der hinteren Stoßstange.
2. Die hintere Stoßstange demontieren und die Kunststoffabdeckung von der linken Seite des Fahrzeuges abschrauben.
3. Den ab Werk vorhandenen Abschleppgriff vom Längsträger abschrauben.
4. Den Auspuffschalldämpfer vom letzten Griff abhängen und den Hitzeschild demontieren.
5. Das Gestell (1) von unten der Längsträger anlegen und in den ab Werk vorhandenen Punkten mit den Schrauben M12x1,25x40 (9) zusammen mit den speziellen Unterlegscheiben (6) und mit den Federringen (11) festschrauben.
6. Die Flachstangen mit Muttern M12 (5) in die Innenseite der Längsträger einlegen und von unten mit den Schrauben M12x35 (8) zusammen mit den speziellen Unterlegscheiben (6) und mit den Federringen (11) festschrauben.
7. Den Hitzeschild mit dem Schraube M6x20 (7) und mit der Rundunterlegscheibe (12) montieren Und den Auspuffschalldämpfer aufhängen.
8. Einen Anschnitt des blockierenden Teiles der Kunststoffabdeckung durchführen, die die Anhängerkupplung berührt und anschließend die Kunststoffabdeckung an das Fahrzeug anschrauben. Die hintere Stoßstange wieder montieren.
9. Die Kupplungskugelsteckdose (3) an das Gestell (1) zusammen mit der Steckdosenhalterung (4) mit den Schrauben M12x25 (10) zusammen mit den Rundunterlegscheiben (13) und mit den Federringen (11) anschrauben.
10. Alle Schraubverbindungen auf Festigkeit überprüfen.
11. Die Kupplungskugel (2) an die Kupplungskugelsteckdose (3) nach Schema montieren.

Achtung:

An das Gestell (1) darf eine Kupplungskugel (2) von einer anderen Konstruktion als in der vorliegenden Montaganleitung nur unter folgenden Bedingungen montiert werden:

1. Die verwendete Kupplungskugel besitzt ein Typenschild mit Typgenehmigungsnummer.
2. Die Parameter D und S haben einen höheren oder gleichen Wert wie der Wert des Gestells (1).
3. Die Stellung der Kupplungskugelmitte entspricht der Zeichnung.

Die Einhaltung vorliegender Gebrauchsanleitung versichert richtige Montage Und Nutzung der Anhängerkupplung T-127.

Montage der Anhängerkupplung T-127 soll ins Fahrzeugschein eingetragen werden.
Achtung: Nach 1000 km sind die Schraubverbindungen nachzuprüfen. Die Kugel ist sauber einzuhalten und mit Schmierfett einzuschmieren. Eine Kugelschutz ist zu verwenden.
Alle mechanischen Beschädigungen der Anhängerkupplung T-127 schließen weitere Nutzung aus.
Die beschädigte Anhängerkupplung ist nicht reparierbar. Sollte die Art der Montage nicht eingehalten oder falsch genutzt werden, übernimmt der Hersteller keine Verantwortung für entstandenen Schaden.

Montageschema:

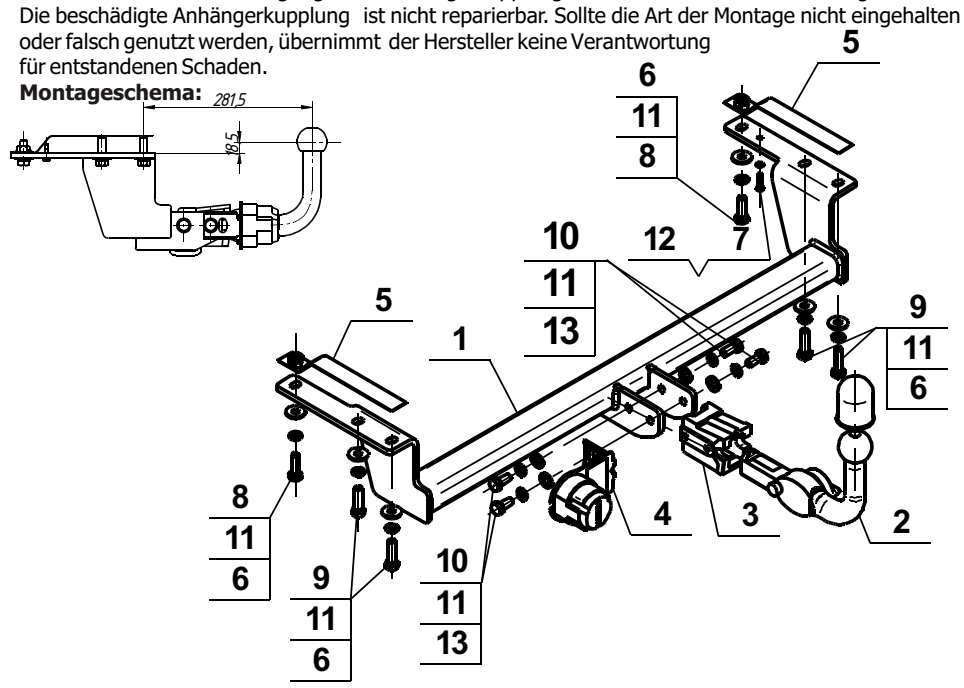

Achtung: Im Preis der Anhängerkupplung ist kein Elektrosatz enthalten.

Die Anhängerkupplung muss nicht beim TÜV vorgeführt werden, da diese mit dem Zeichen e20 ausgezeichnet ist, es sei denn, dass aktuelle Vorschriften es anders bestimmen. Diese Montageanleitung dient als ABE und muss mit den Fahrzeugpapieren mitgeführt werden.