Montage und Gebrauchsanleitung für die Anhängerkupplung: Toyota Avensis (4/5D), (T25)

(04/2003 - 2009)

Katalognummer T-105

Verwendungsbereich

Die Anhängerkupplung **T-105** ist für das Ziehen eines Anhängers bestimmt. Die Anhängerkupplung besitzt das Prüfzeichen **E20**.

Vorbedingungen für die Montage der Anhängerkupplung

Die Anhängerkupplung **T-105** darf nur an Fahrzeugen montiert und genutzt werden, deren Karosserie in einem einwandfreien technischen Zustand ist. Die Anhängerkupplung darf nur entsprechend der folgenden Anleitungen montiert und genutzt werden.
Alle Schrauben und Muttern entsprechend dem in der folgenden Tabelle angegebenen Drehmoment (Mo) anziehen (das Drehmoment bezieht sich jeweils auf Schrauben der Festigkeitsklasse 8.8):

M8	-	25 (Nm)	M12	-	85 (Nm)
M10	-	50 (Nm)	M16	-	200 (Nm)

Nutzungsbedingungen

Die Anhängerkupplung **T-105** besitzt ein Typenschild, das die Parameter für eine ordnungsgemäße und sichere Belastung der Kupplung angibt:

Typ: **T-105**	Katalognummer von der Anhängerkupplung
A50-X	Kupplungsklasse
E20 **55R-01 3535**	Die Homologationsnummer der Anhängerkupplung
D = 8,6 kN	D-Wert
S = 75 kg	Stützlast
R = 1550 kg	Max. Anhängerlast

Der D-Wert wird nach folgender Formel berechnet:

$$D = g \times \frac{T \times R}{T+R} \text{ kN}$$

T-zulässiges Gesamtgewicht des Zugfahrzeugs (oder auch eines Schleppzuges) in Tonnen; einschließlich, falls gegeben, der senkrechten Achslast des Anhängers auf die Zentralachse
R- zulässiges Gesamtgewicht eines PKW-Anhängers mit einer in der Senkrechten beweglichen Deichsel oder eines Aufliegers (in Tonnen)
g- Erdbeschleunigung (9,81 m/s2).

Während der Nutzung sind die einzelnen Kupplungsteile in einem einwandfreien technischen Zustand zu halten und vor Korrosion zu schützen. Während des Schleppvorgangs ist der Anhänger zusätzlich mit einem Seil oder einer Kette von entsprechender Stärke mit dem Zugfahrzeug zu verbinden. Während der Nutzung der Anhängerkupplung sind von Zeit zu Zeit die Verschraubungen zu überprüfen und gegebenenfalls nachzuziehen.

Montageanleitung:

Die Anhängerkupplung **T-105** besteht aus :

1. Gestell	- 1 Stück	10. Schraube M12x25	- 3 Stück
2. Kugelkupplung (ACS-2030)	- 1 Stück	11. Schraube M12x30	- 1 Stück
3. Kugel Steckdose (ACS)	- 1 Stück	12. Schraube M12x35	- 4 Stück
4. Rechte Stütze	- 1 Stück	13. Schraube M12x1,25x40	- 4 Stück
5. Linke Stütze	- 1 Stück	14. Schraube M12x100	- 2 Stück
6. Steckdosenhalterung	- 1 Stück	15. Federring Ø12,2	-14 Stück
7. Spezielle Unterlegscheibe Ø60/ Ø12,5x3	- 2 Stück	16. Runde Unterlegscheibe Ø6,4	- 1 Stück
8. Distanzhülse Ø17,3/ Ø12,5x60	- 2 Stück	17. Runde Unterlegscheibe Ø13,0	- 8 Stück
9. Schraube M6x20	- 1 Stück	18. Mutter M12	- 4 Stück

Um die Anhängerkupplung T-105 richtig zu montieren ist folgende Beschreibung einzuhalten.
1. Die Montage der Anhängerkupplung erfordert keinen Anschnitt und keine Demontage der hinteren Stoßstange.
2. Eine Plastikhaube links des Wagens abschrauben.
3. Von den Längsträgern die Abschleppösen abschrauben.
4. Den Auspufftopf von dem letzten Hacken entfernen, die Thermoschutzhaube demontieren.
5. Die rechte (4) und die linke(5) Stütze von unten der Längsträger anlegen und in den vom Werk aus vorhandenen Punkten, die Befestigungen der Abschleppösen, mit den Schrauben M12x1,25x40(13), den runden Unterlegscheiben Ø13,0 (17) und den Federringen Ø12,2 (15) anschrauben.
6. An die Stützen (4) und (5) das Gestell (1) mit den Schrauben M12x35(12), den Federringen (15) und den Muttern M12(18) anschrauben.
7. Zwei Öffnungen nach innen des Kofferraumes mit einem Bohrer Ø12,5 durch die Endöffnungen der Stützen (4) und (5) ausbohren.
8. Die ausgeführten Öffnungen nur durch eine Wand der Längsträger von innen des Kofferraumes mit einem Bohrer Ø17,5 ausbohren.
9. In die ausgebohrten Öffnungen, die Distanzhülsen (8), mit den Unterlegscheiben (7) und den Schrauben M12x100 (14) stecken und mit den Längsträgern, mit den Muttern M12(18), den Federringen Ø12,2 (15) verschrauben.
10. Die Thermoschutzhaube mit der Schraube M6x20(9), der runden Unterlegscheibe Ø6,4 (16) montieren,Den Auspufftopf einbauen.
11. Die Plastikhaube links anschrauben.
12. An das Gestell (1) die Kugel Steckdose (3) mit der Steckdosenhalterung (6), mit den Schrauben M12x30 (11)- 1 Stück und M12x25(10)-3 Stück, den runden Unterlegscheiben Ø13,0 (17), den Federringen Ø12,2 (15) nach Schema anschrauben.
13. Alle Schraubverbindungen prüfen ggf. Festziehen.

Achtung:
An das Gestell (1)der Kugelkupplung, kann eine Kugel(2) von anderer Konstruktion als in obiger Gebrauchsanleitung montiert werden, unter der Bedingung:
1. Die verwendete Kugel besitzt ein Kennzeichenschild mit der Bauartzulassung.
2. Die Parameter D und S haben eine größere oder die gleiche Wert als die vom Gestell (1).
3. Die Lage der Kugelmitte ist mit dem Muster übereinstimmend.

Die Einhaltung vorliegender Gebrauchsanleitung versichert richtige Montage Und Nutzung der Anhängerkupplung T-105.

Montage der Anhängerkupplung T-105 soll ins Fahrzeugschein eingetragen werden.
Achtung: Nach 1000 km sind die Schraubverbindungen nachzuprüfen. Die Kugel ist sauber einzuhalten und mit Schmierfett einzuschmieren. Eine Kugelschutz ist zu verwenden.
Alle mechanischen Beschädigungen der Anhängerkupplung T-105 schließen weitere Nutzung aus.
Die beschädigte Anhängerkupplung ist nicht reparierbar. Sollte die Art der Montage nicht eingehalten oder falsch genutzt werden, übernimmt der Hersteller keine Verantwortung für entstandenen Schaden.

Montageschema:

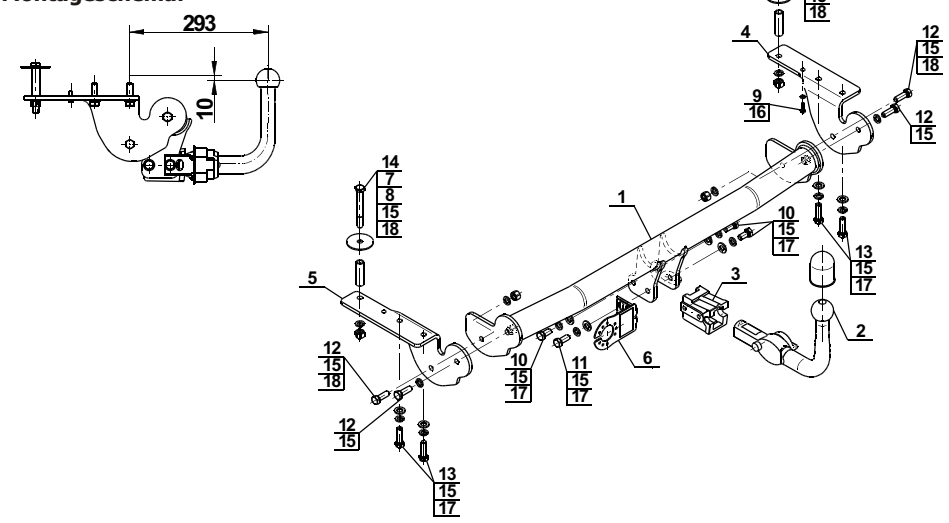

Achtung: Im Preis der Anhängerkupplung ist kein Elektrosatz enthalten.

Die Anhängerkupplung muss nicht beim TÜV vorgeführt werden, da diese mit dem Zeichen E20 ausgezeichnet ist, es sei denn, dass aktuelle Vorschriften es anders bestimmen. Diese Montageanleitung dient als ABE und muss mit den Fahrzeugpapieren mitgeführt werden.