Montage und Gebrauchsanleitung für die Anhängerkupplung: Mazda 2 (DE)

(2007 -)

Katalognummer M-019

Verwendungsbereich

Die Anhängerkupplung **M-019** ist für das Ziehen eines Anhängers bestimmt. Die Anhängerkupplung besitzt das Prüfzeichen **E20**.

Vorbedingungen für die Montage der Anhängerkupplung

Die Anhängerkupplung **M-019** darf nur an Fahrzeugen montiert und genutzt werden, deren Karosserie in einem einwandfreien technischen Zustand ist. Die Anhängerkupplung darf nur entsprechend der folgenden Anleitungen montiert und genutzt werden.
Alle Schrauben und Muttern entsprechend dem in der folgenden Tabelle angegebenen Drehmoment (Mo) anziehen (das Drehmoment bezieht sich jeweils auf Schrauben der Festigkeitsklasse 8.8):

M8	-	25	(Nm)	M12	-	85	(Nm)
M10	-	50	(Nm)	M16	-	200	(Nm)

Nutzungsbedingungen

Die Anhängerkupplung **M-019** besitzt ein Typenschild, das die Parameter für eine ordnungsgemäße und sichere Belastung der Kupplung angibt:

Typ: **M-019**	Katalognummer von der Anhängerkupplung
A50-X	Kupplungsklasse
E20 **55R-01 3446**	Die Homologationsnummer der Anhängerkupplung
D = 7,1 kN	D-Wert
S = 80 kg	Stützlast
R = 1250 kg	Max. Anhängerlast

Der D-Wert wird nach folgender Formel berechnet:

$$D = g \times \frac{T \times R}{T+R} \text{ kN}$$

T-zulässiges Gesamtgewicht des Zugfahrzeugs (oder auch eines Schleppzuges) in Tonnen; einschließlich, falls gegeben, der senkrechten Achslast des Anhängers auf die Zentralachse
R- zulässiges Gesamtgewicht eines PKW-Anhängers mit einer in der Senkrechten beweglichen Deichsel oder eines Aufliegers (in Tonnen)
g- Erdbeschleunigung (9,81 m/s2).

Während der Nutzung sind die einzelnen Kupplungsteile in einem einwandfreien technischen Zustand zu halten und vor Korrosion zu schützen. Während des Schleppvorgangs ist der Anhänger zusätzlich mit einem Seil oder einer Kette von entsprechender Stärke mit dem Zugfahrzeug zu verbinden. Während der Nutzung der Anhängerkupplung sind von Zeit zu Zeit die Verschraubungen zu überprüfen und gegebenenfalls nachzuziehen.

Montageanleitung:

Die Anhängerkupplung **M-019** besteht aus :

1. Gestell	- 1 Stück	6. Schraube M10x35	- 4 Stück
2. Kugelkupplung (ACS)	- 1 Stück	7. Schraube M12x25	- 4 Stück
3. Kugel Steckdose	- 1 Stück	8. Federring Ø10,2	- 4 Stück
4. Steckdosenhalterung	- 1 Stück	9. Federring Ø12,2	- 4 Stück
5. Spezielle Unterlegscheibe Ø30/ Ø 10,5x3	- 4 Stück	10. Runde Unterlegscheibe Ø13,0	- 4 Stück

Um die Anhängerkupplung M-019 richtig zu montieren ist folgende Beschreibung einzuhalten:
1. Die Montage der Anhängerkupplung erfordert Demontage und Anschnitt der hinteren Stoßstange.
2. Die hintere Stoßstange mit der Verstärkung demontieren. (Verstärkung wird nicht wieder montiert).
3. Den Schutz aus den Montageöffnungen entfernen.
4. Das Gestell (1) in die Längsträger schieben und mit den Schrauben M10x35(6), den Federringen Ø10,2 (8) und den speziellen Unterlegscheiben Ø30/ Ø 10,5x3 (5) verschrauben.
5. An das Gestell (1) die Kugel Steckdose (3) und die Steckdosenhalterung (4), mit den Schrauben M12x25(7), den Federringen Ø12,2 (9) und den runden Unterlegscheiben Ø13,0 (10) anschrauben.
6. Den Ausschnitt für das Gestell markieren und ausführen.
7. Die Stoßstange einbauen.
8. Die Kugel (2) in die Steckdose (3) nach der Gebrauchsanleitung stecken.

Achtung:
An das Gestell (1)der Kugelkupplung, kann eine Kugel(2) von anderer Konstruktion als in obiger Gebrauchsanleitung montiert werden, unter der Bedingung:
1. Die verwendete Kugel besitzt ein Kennzeichenschild mit der Bauartzulassung.
2. Die Parameter D und S haben eine größere oder die gleiche Wert als die vom Gestell (1).
3. Die Lage der Kugelmitte ist mit dem Muster übereinstimmend.

Die Einhaltung vorliegender Gebrauchsanleitung versichert richtige Montage Und Nutzung der Anhängerkupplung M-019.

Montage der Anhängerkupplung M-019 soll ins Fahrzeugschein eingetragen werden.
Achtung: Nach 1000 km sind die Schraubverbindungen nachzuprüfen. Die Kugel ist sauber einzuhalten und mit Schmierfett einzuschmieren. Eine Kugelschutz ist zu verwenden.
Alle mechanischen Beschädigungen der Anhängerkupplung M-019 schließen weitere Nutzung aus.
Die beschädigte Anhängerkupplung ist nicht reparierbar. Sollte die Art der Montage nicht eingehalten oder falsch genutzt werden, übernimmt der Hersteller keine Verantwortung für entstandenen Schaden.

Montageschema:

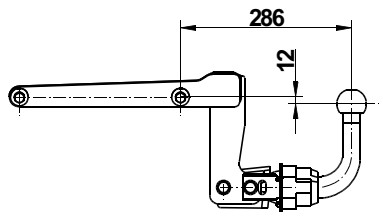

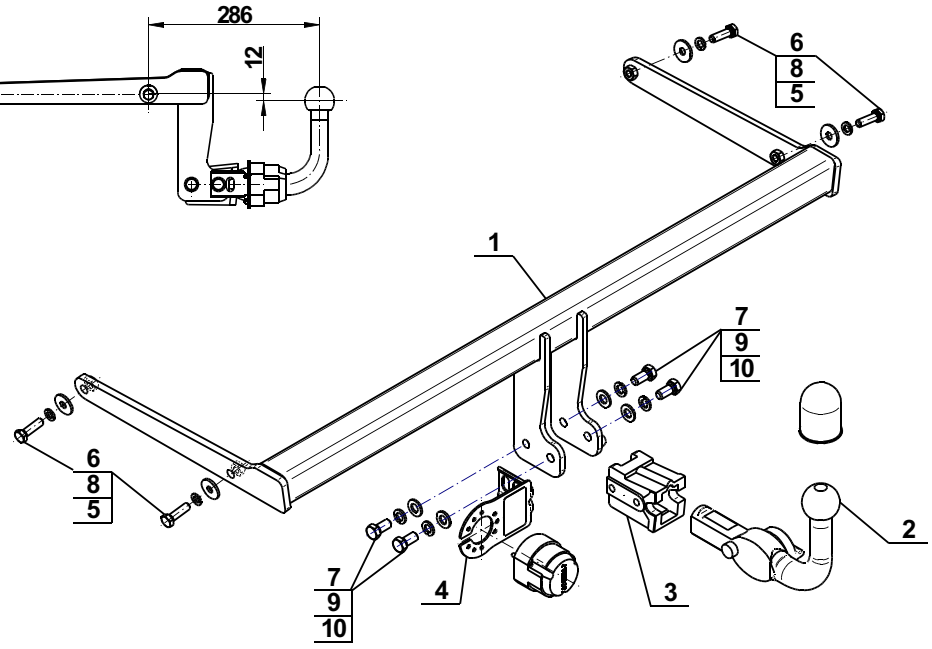

Achtung: Im Preis der Anhängerkupplung ist kein Elektrosatz enthalten.

Die Anhängerkupplung muss nicht beim TÜV vorgeführt werden, da diese mit dem Zeichen E20 ausgezeichnet ist, es sei denn, dass aktuelle Vorschriften es anders bestimmen. Diese Montageanleitung dient als ABE und muss mit den Fahrzeugpapieren mitgeführt werden.