# Montage und Gebrauchsanleitung für die Anhängerkupplung:

## Hyundai ix20 (5D)

## (11/2010 - )

## Katalognummer H-244

### Verwendungsbereich

Die Anhängerkupplung **H-244** ist für das Ziehen eines Anhängers bestimmt. Die Anhängerkupplung besitzt das Prüfzeichen **e20**.

### Vorbedingungen für die Montage der Anhängerkupplung

Die Anhängerkupplung **H-244** darf nur an Fahrzeugen montiert und genutzt werden, deren Karosserie in einem einwandfreien technischen Zustand ist. Die Anhängerkupplung darf nur entsprechend der folgenden Anleitungen montiert und genutzt werden.
Alle Schrauben und Muttern entsprechend dem in der folgenden Tabelle angegebenen Drehmoment (Mo) anziehen (das Drehmoment bezieht sich jeweils auf Schrauben der Festigkeitsklasse 8.8):

| | | | | | |
|---|---|---|---|---|---|
| M8 | - | 25 (Nm) | M12 | - | 85 (Nm) |
| M10 | - | 50 (Nm) | M16 | - | 200 (Nm) |

### Nutzungsbedingungen

Die Anhängerkupplung **H-244** besitzt ein Typenschild, das die Parameter für eine ordnungsgemäße und sichere Belastung der Kupplung angibt:

| | |
|---|---|
| Typ: **H-244** | Katalognummer von der Anhängerkupplung |
| **A-50X** | Kupplungsklasse |
| e20 **00-1496** | Die Homologationsnummer der Anhängerkupplung |
| **D** = 7,4 kN | D-Wert |
| **S** = 75 kg | Stützlast |
| **R** = 1300 kg | Max. Anhängerlast |

**Der D-Wert wird nach folgender Formel berechnet:**

$$D = g \times \frac{T \times R}{T+R} \text{ kN}$$

**T**-zulässiges Gesamtgewicht des Zugfahrzeugs (oder auch eines Schleppzuges) in Tonnen; einschließlich, falls gegeben, der senkrechten Achslast des Anhängers auf die Zentralachse
**R**- zulässiges Gesamtgewicht eines PKW-Anhängers mit einer in der Senkrechten beweglichen Deichsel oder eines Aufliegers (in Tonnen)
**g**- Erdbeschleunigung (9,81 m/s2).

Während der Nutzung sind die einzelnen Kupplungsteile in einem einwandfreien technischen Zustand zu halten und vor Korrosion zu schützen. Während des Schleppvorgangs ist der Anhänger zusätzlich mit einem Seil oder einer Kette von entsprechender Stärke mit dem Zugfahrzeug zu verbinden. Während der Nutzung der Anhängerkupplung sind von Zeit zu Zeit die Verschraubungen zu überprüfen und gegebenenfalls nachzuziehen.

**Montageanleitung:**

Die Anhängerkupplung **H-244** für den Fahrzeugtyp besteht aus folgenden Teilen:

| | | | |
|---|---|---|---|
| 1. Gestell | - 1 Stück | 6. Schraube M12x30 | - 1 Stück |
| 2. Kugelkupplung (ACS-6022 / TERWA 30756) | - 1 Stück | 7. Schraube M12x1,25x40 | - 4 Stück |
| 3. Kugel Steckdose | - 1 Stück | 8. FederringØ12,2 | - 8 Stück |
| 4. Steckdosenhalterung | - 1 Stück | 9. Unterlegscheibe Ø13,0 | - 8 Stück |
| 5. Schraube M12x25 | - 3 Stück | | |

Um die Anhängerkupplung H-244 richtig zu montieren ist folgende Beschreibung einzuhalten.

1. Montage der Anhängerkupplung erfordert einen Anschnitt und Demontage der hinteren Stoßstange.
2. Die hintere Stoßstange demontieren, die Karosserieabstützungen der Hinterräder abschrauben.
3. Einen Anschnitt in der Stoßstangeverstärkung nach Zeichnung 1 ausführen.
4. Einen Anschnitt im Spoiler der Stoßstange nach Zeichnung 2 ausführen.
5. Das Gestell (1) nach innen der Längsträger anlegen und in den vom Werk aus vorhandenen Stellen Mit den Schrauben M12x1,25x40(7), den Unterlegscheiben Ø13,0 (9), den Federringen Ø12,2 (8) verschrauben.
6. An das Gestell (1) die Kugel Steckdose (3) und die Steckdosenhalterung (4) mit den Schrauben M12x30 (6)-1 St. und M12x25 (5)-3St nach Schema anschrauben.
7. Die hintere Stoßstange und die Karosserieabstützungen der Hinterräder montieren.
8. Die Kugel (2) in die Steckdose (3) nach der Gebrauchsanweisung stecken.

**Achtung:**
An das Gestell (1) kann eine Kugel (2) von anderer Konstruktion als in obiger Gebrauchsanleitung unter der Bedingung montiert werden:
1. Die verwendete Kugel besitzt ein Kennzeichenschild mit der Bauartzulassung.
2. Die Parameter D und S haben eine größere oder die gleiche Wert als die vom Gestell (1).
3. Die Lage der Kugelmitte ist mit dem Muster übereinstimmend.

**Die Einhaltung vorliegender Gebrauchsanleitung versichert richtige Montage Und Nutzung der Anhängerkupplung H-244.**

Montage der Anhängerkupplung H-244 soll ins Fahrzeugschein eingetragen werden.
**Achtung:** Nach 1000 km sind die Schraubverbindungen nachzuprüfen. Die Kugel ist sauber einzuhalten und mit Schmierfett einzuschmieren. Eine Kugelschutz ist zu verwenden.
Alle mechanischen Beschädigungen der Anhängerkupplung H-244 schließen weitere Nutzung aus.
Die beschädigte Anhängerkupplung ist nicht reparierbar. Sollte die Art der Montage nicht eingehalten oder falsch genutzt werden, übernimmt der Hersteller keine Verantwortung für entstandenen Schaden.

**Montageschema:**

Zeichnung.1

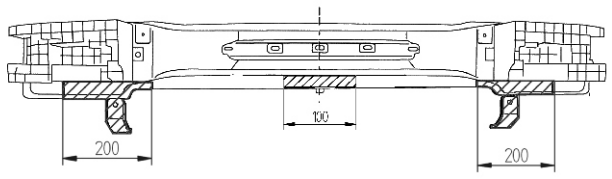


Zeichnung.2

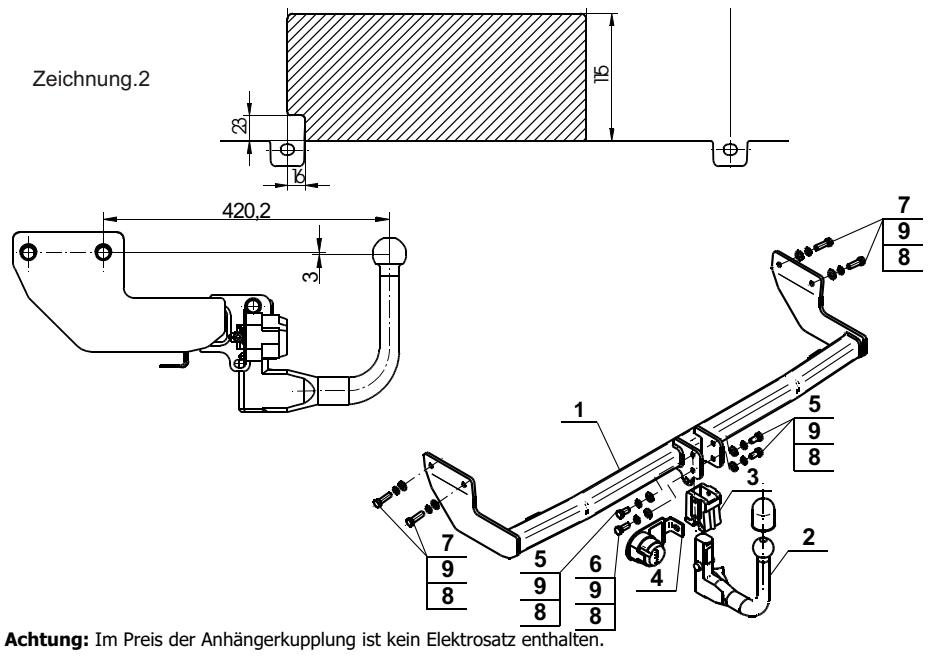


**Achtung:** Im Preis der Anhängerkupplung ist kein Elektrosatz enthalten.

**Die Anhängerkupplung muss nicht beim TÜV vorgeführt werden, da diese mit dem Zeichen e20 ausgezeichnet ist, es sei denn, dass aktuelle Vorschriften es anders bestimmen. Diese Montageanleitung dient als ABE und muss mit den Fahrzeugpapieren mitgeführt werden.**